UNIVERSAL US3510

Store à descente verticale

US3510

min. 40 cm max. 400 cm	min. 40 cm max. 250 cm

Description

Store vertical avec coffre de protection arrondi Ø 100 mm, tirage par treuil. Entoilage avec toile. Descente et montée du store par engrenage à vis sans fin ou fin-de-course. Démultiplication 4:1 par manivelle oscillante, exécution avec plaque de sortie et angle d'ouverture de 45° à 90°. Manivelle oscillante: liaison entre la manivelle et le treuil par tige rigide en acier zingué. Tube de la manivelle et poignée en aluminium thermolaqué, protégé contre la corrosion. Fixation de la manivelle oscillante par arrêt de manivelle en plastique. Tube d'enroulement en acier zingué avec gorge pour la fixation de la toile. Coffre: aluminium extrudé en une pièce et forme arrondie. Flasques latérales du coffre pour emboîter dans les rails en fonte d'aluminium, thermolaquées, servant de fixation pour le treuil et le palier côté opposé. Barre de charge ronde en profilé d'aluminium extrudé, thermolaquée, prévue pour la réception de la toile et embouts latéraux en PVC. Rails en profilé d'aluminium extrudé, avec gorge pour le coulissement de la barre de charge et gorge pour la réception des supports de fixation. Supports de fixation en fonte d'aluminium, resp. aluminium extrudé pour un montage en façade. Toute la visserie visible en inox.

Options:
Guidage par câbles en acier inoxydable de 3 mm avec embouts filetés en haut et en bas pour la fixation sur la flasque et sur l'équerre de montage en fonte d'aluminium en bas.
Guidage par tiges en acier inoxydable de 8 mm filetées aux deux bouts pour la fixation sur la flasque et sur l'équerre de montage en fonte d'aluminium en bas.
Tirage par treuil avec anneau et manivelle amovible avec crochet.
Tirage par treuil avec baïonnette et manivelle amovible pliable avec entonnoir.
En bas avec des fixations pour sol en fonte d'aluminium.

Option moteur: moteur tubulaire 230 V / 50 Hz avec frein à friction et arrêt électronique, protection thermique. Classe de protection IP54 (éclaboussures d'eau), avec câble de raccordement de 50–150 cm à 4 fils.

FOURNI COMME SUIT

Coffre avec tube d'enroulement, barre de charge, toile montée. Rails coupés à la longueur. Sans matériel de fixation.

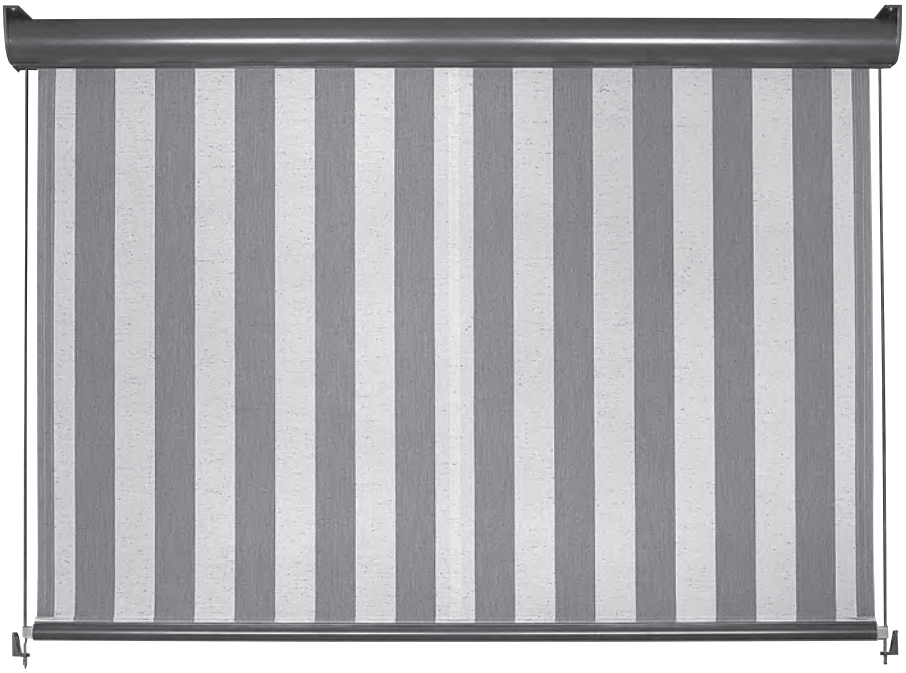

UNIVERSAL US3510

Store à descente verticale

US3510/1

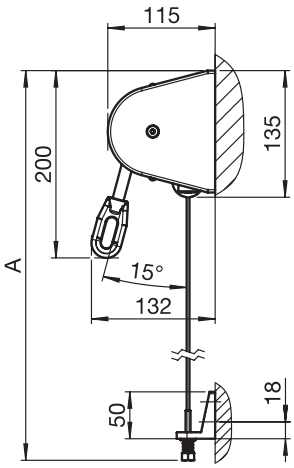

Montage en façade

avec câbles inox

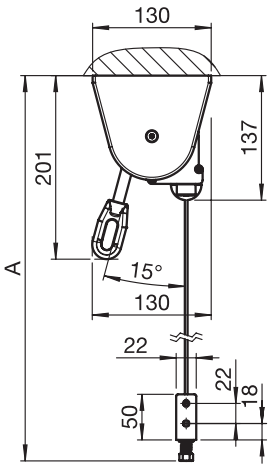

Montage sous dalle en embrasure

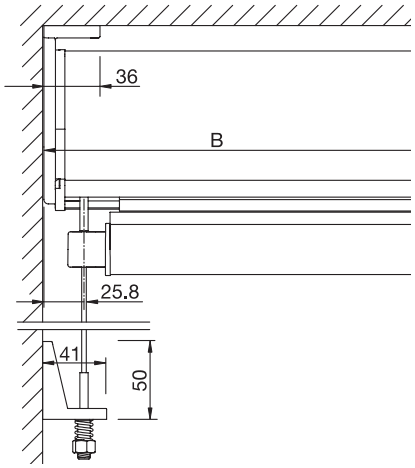

Plan de montage

US3510/2

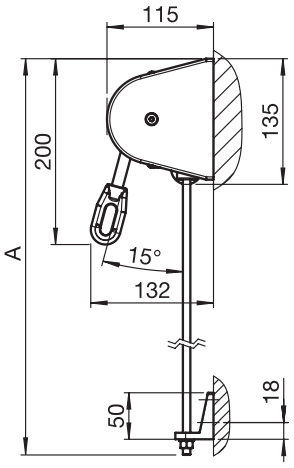

Montage en façade

avec tiges acier chromé

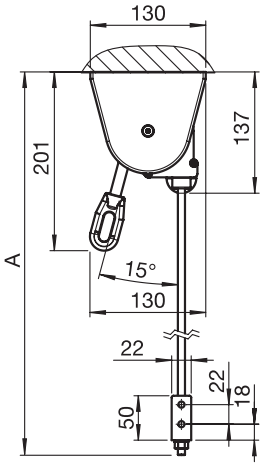

Montage sous dalle en embrasure

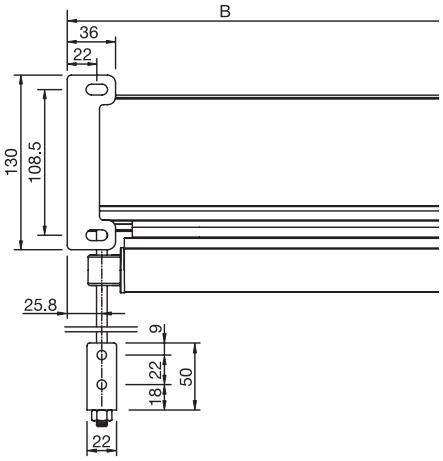

Plan de montage

US3510/3

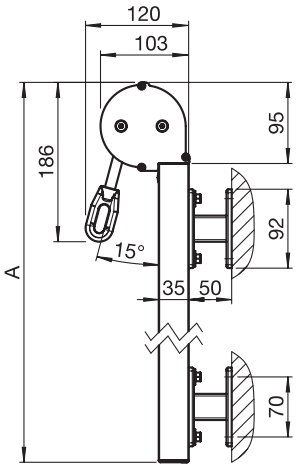

Déroulement de la toile intérieur

avec coulisses aluminium

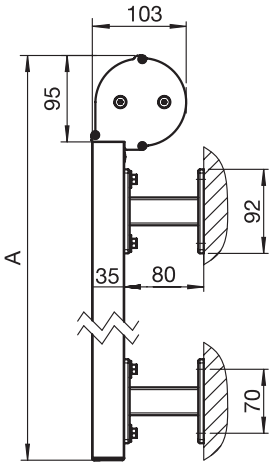

Déroulement de la toile extérieur

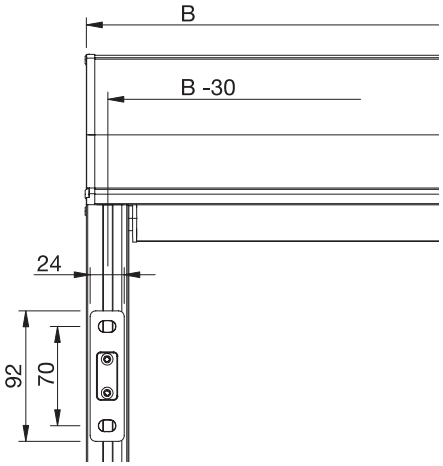

Plan de montage

A = Hauteur totale

B = Largeur totale

Sous réserve de modifications techniques © STOBAG

US3510

Distribution des supports

- 175 cm

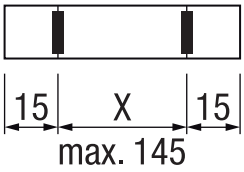

175.1 - 250 cm

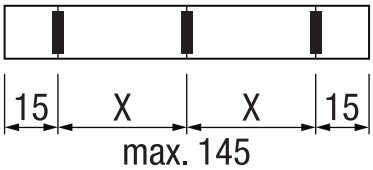

UNIVERSAL US3510

Store à descente verticale

US3510/1 **US3510/2**

Dessin d'explosion

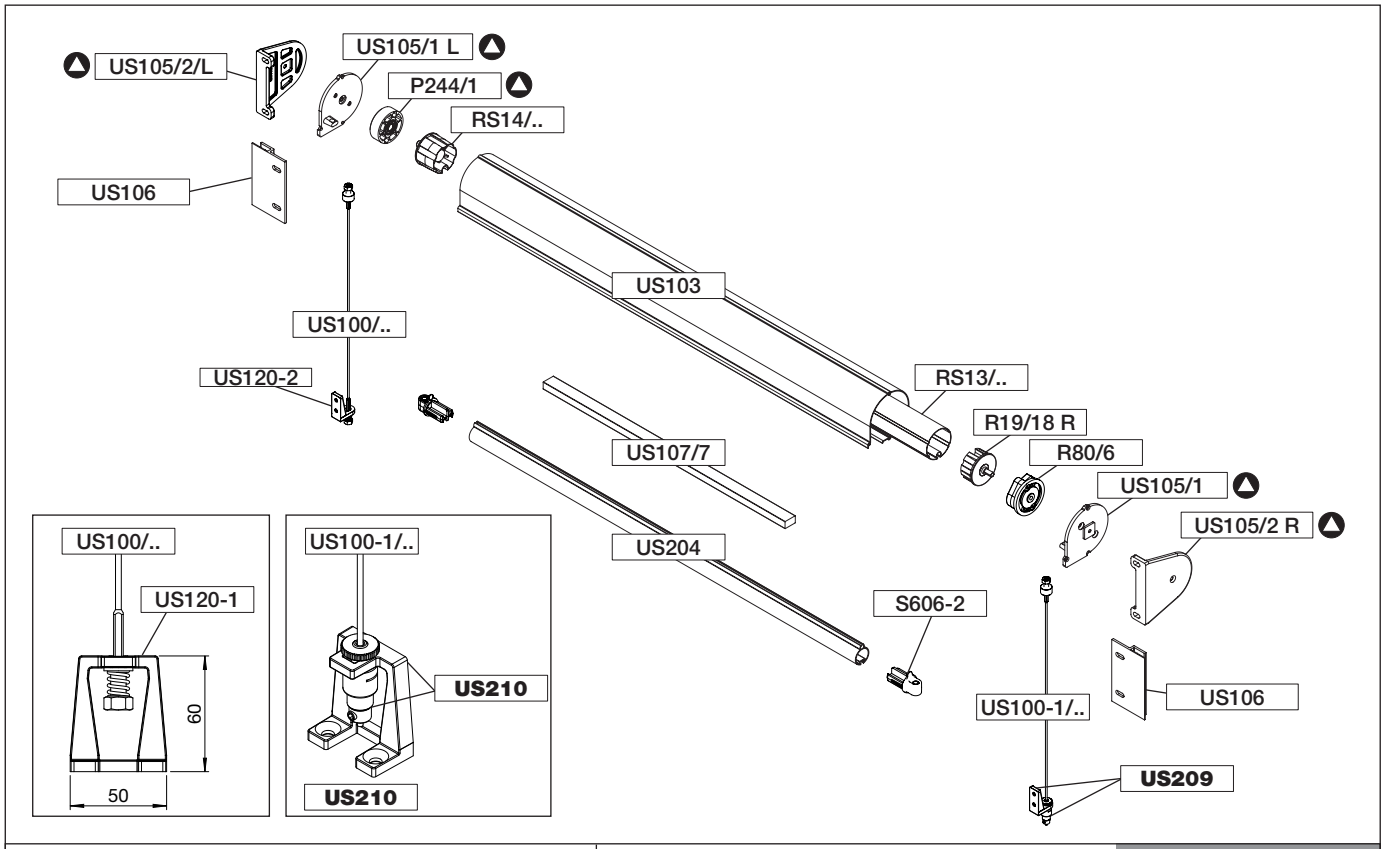

Garniture: ▲ = US1010/2 ⚠ US1010/15

US3510/1

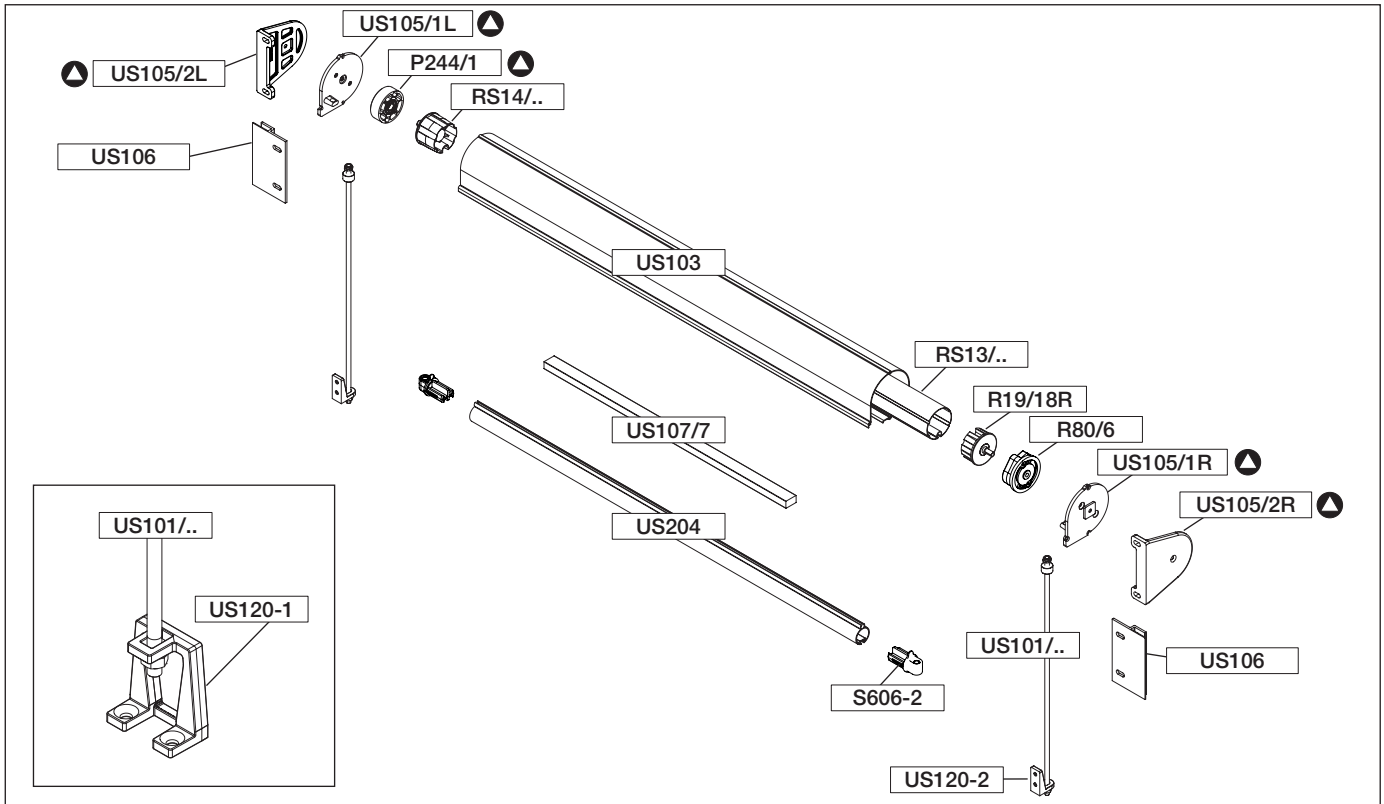

Garniture: ▲ = US1010/2 ⚠ US1010/15

US3510/2

Sous réserve de modifications techniques © STOBAG
www.stobag.com

UNIVERSAL US3510

Store à descente verticale

US3510/3

Dessin d'explosion

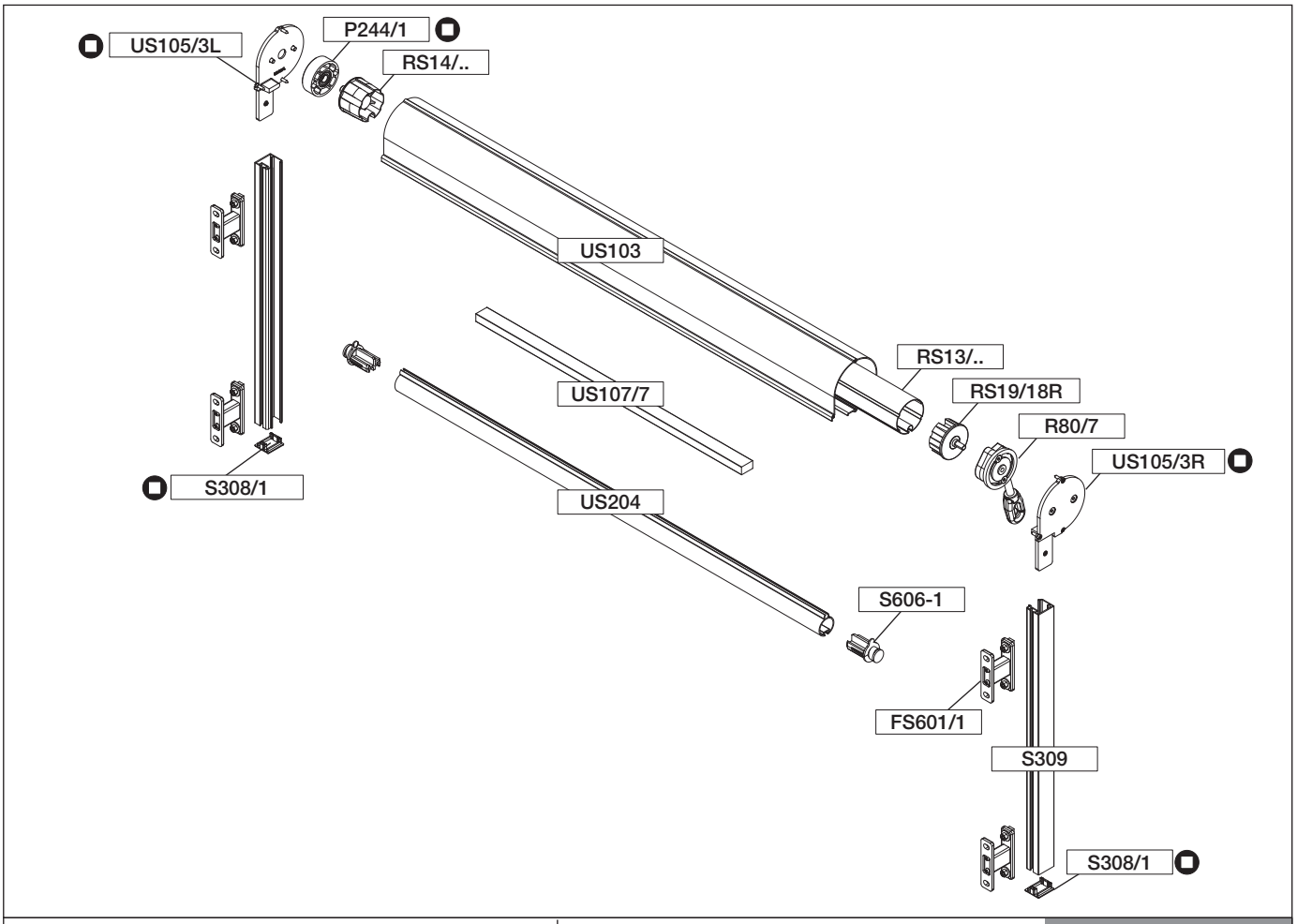

Garniture:	= US1010/3	US1010/14 US1010/15	US1010/16/li US1010/16/re	US3510/3

US3510

Rails de guidage		
S309	7.00 m	pc.
Embout		
S308/1 pour S309		pc.
Câbles inox		
US100/10	100 cm	pc.
../12	125 cm	pc.
../15	150 cm	pc.
../17	175 cm	pc.
../20	200 cm	pc.
../22	225 cm	pc.
../25	250 cm	pc.
../27	275 cm	pc.
../30	300 cm	pc.
US100-1/10	100 cm	pc.
-1/12	125 cm	pc.
-1/15	150 cm	pc.
-1/17	175 cm	pc.
-1/20	200 cm	pc.
-1/22	225 cm	pc.
-1/25	250 cm	pc.
-1/27	275 cm	pc.
-1/30	300 cm	pc.
-1/32	320 cm	pc.

Liste des pièces

Tiges acier chromé		
US101/10	100 cm	pc.
../12	125 cm	pc.
../15	150 cm	pc.
../17	175 cm	pc.
../20	200 cm	pc.
../22	225 cm	pc.
../25	250 cm	pc.
../27	275 cm	pc.
../30	300 cm	pc.
Support de fixation		
S307	montage latéral	pc.
FS602/1	plaque normale, 50 mm	pc.
FS601/1	plaque normale, 50 mm	pc.
FS601/2	plaque double, 50 mm	pc.
FS601/3	plaque normale, 80 mm	pc.
FS601/4	plaque double, 80 mm	pc.
FS601/5	plaque normale, 200 mm	pc.
FS601/6	plaque double, 200 mm	pc.
US120-2	fixation pour façade	paire
US120-1	fixation pour sol	paire
US209	Support avec douille de tension mur	paire
US210	Support avec douille de tension sol	paire

Sous réserve de modifications techniques © STOBAG

UNIVERSAL US3510

Store à descente verticale

Treuil avec fin-de-course			
R80/1	standard avec intérieur carré		pc.
R80/2	avec anneau		pc.
R80/3	avec baïonnette		pc.
R80/4	extérieur		pc.
R80/5	extérieur, avec anneau et couvercle		pc.
Treuil sans fin-de-course			
R80/6	standard avec intérieur carré		pc.
R80/7	avec anneau		pc.
R80/8	avec baïonnette		pc.
Moteurs			
moteur M / M STAS / STAK 3			pc.
moteur E / E STAS / STAK 3			
moteur E radio / E radio STAS / STAK 4			
Coffre			
US103		7.00 m	pc.
Barre de charge			
US204		7.00 m	pc.
Fer d'alourdissement pour barre de charge			
US107/7	25 x 15 mm acier	0.59 m	pc.
		6.00 m	pc.
Bouchon de guidage			
S606-1 pour US204 avec rails en aluminium			pc.
S606-2 pour US204 avec tiges ou câbles inox			pc.
Bouchon			
S212 pour US 204			pc.
Plaque de montage			
US106			pc.
Tube d'enroulement galvanisé			
RS13/1	60 x 0.75 mm	4.00 m	pc.
		7.00 m	pc.
RS13/3	70 x 1.00 mm	4.00 m	pc.
		4.50 m	pc.
		5.00 m	pc.
		7.00 m	pc.
RS13/4	78 x 1.00 mm	4.00 m	pc.
		5.00 m	pc.
		5.50 m	pc.
		6.00 m	pc.
		6.50 m	pc.
		7.00 m	pc.
RS13/6	60 x 1.60 mm alu (moteur)	7.00 m	pc.
Embout rond			
RS14/1	60 mm PVC	sans bord	pc.
RS14/2	70 mm PVC	sans bord	pc.
RS14/4	78 mm PVC	sans bord	pc.
Embout carré pour engrenage			
R34/2	60 mm alu	sans bord	pc.
RS80/8	70 mm PVC	sans bord	pc.
RS80/9	78 mm PVC	sans bord	pc.
Embout débrayable pour treuil R80/6, R80/7, R80/8			
RS19/18 L	60 mm PVC	sans bord	pc.
RS19/18 R	60 mm PVC	sans bord	pc.
Manivelle			
S804	avec crochet	80 cm	pc.
		100 cm	pc.
		120 cm	pc.
		135 cm	pc.
		150 cm	pc.
		160 cm	pc.
		180 cm	pc.
		200 cm	pc.
R95/1	sans embout	90 cm	pc.
		100 cm	pc.
		110 cm	pc.
		120 cm	pc.
		130 cm	pc.
		150 cm	pc.
		200 cm	pc.

Embouts pour manivelle R95/1			
R96/1	45° plaque de sortie		pc.
R96/3	90° plaque de sortie	250 mm	pc.
R96/5	90° plaque de sortie	400 mm	pc.
R97/2	entonnoir		pc.
Joint Malax			
R94/1			pc.
Manchons			
US108/1	carré acier	20 cm	pc.
		50 cm	pc.

Garniture pour tiges et câbles inox

US1010/2 comprenant: pc.
- 2 couvercles latéraux US105/1 L+R avec filet M8
- 2 extrémités US105/2 L+R
- 1 palier côté opposé P244/1 avec roulement à billes
- 1 jeu de visserie

Garniture pour rails en aluminium

US1010/3 comprenant: pc.
- 2 couvercles latéraux US105/3 L+R
- 2 embouts S308/1 L+R pour S309
- 1 palier côté opposé P244/1 avec roulement à billes
- 1 jeu de visserie

Garniture pour manchonner 2 installations aux rails en aluminium

US1010/14 comprenant: pc.
- 2 couvercles latéraux US105/4 L+R avec trou
- 2 embouts S308/1 L+R pour S309
- 1 anneau intermédiaire avec roulement à billes PS120/2
- 1 disque d'accouplement
- 1 jeu de visserie

Garniture pour manchonner 2 installations aux tiges et câbles inox

US1010/15 comprenant: pc.
- 2 couvercles latéraux US105/1 L+R avec M8 filet et trou
- 2 extrémités US105/2 L+R avec trou
- 1 anneau intermédiaire avec roulement à billes PS120/2
- 1 anneau intermédiaire sans roulement à billes
- 1 disque d'accouplement
- 1 jeu de visserie

Garniture pour treuil gauche (treuil à l'extérieur)

US1010/16/li comprenant: pc.
- 1 couvercle latéral avec trou US105/4 L
- 1 couvercle latéral sans trou US105/3 R
- 1 palier côté opposé avec roulement à billes P244/1
- 2 embouts S308/1 L+R pour S309
- 1 jeu de visserie

Garniture pour treuil droit (treuil à l'extérieur)

US1010/16/re comprenant: pc.
- 1 couvercle latéral avec trou US105/4 R
- 1 couvercle latéral sans trou US105/3 L
- 1 palier côté opposé avec roulement à billes P244/1
- 2 embouts S308/1 L+R pour S309
- 1 jeu de visserie

Garniture d'accouplement de 60mm pour installations accouplées

FS6011/1 comprenant: pc.
- 2 Bouchons d'entrainement avec filetages R34/2
- 2 Douille d'accouplement

Garniture d'accouplement de 60mm pour installations accouplées

FS6011/2 comprenant: pc.
- 2 Bouchons d'entrainement avec filetages R35
- 2 Douille d'accouplement

Garniture d'accouplement de 60mm pour installations accouplées

FS6011/3 comprenant: pc.
- 2 Bouchons d'entrainement avec filetages R38-1
- 2 Douille d'accouplement

Sous réserve de modifications techniques © STOBAG
www.stobag.com

UNIVERSAL US3510

Store à descente verticale

US1010/2

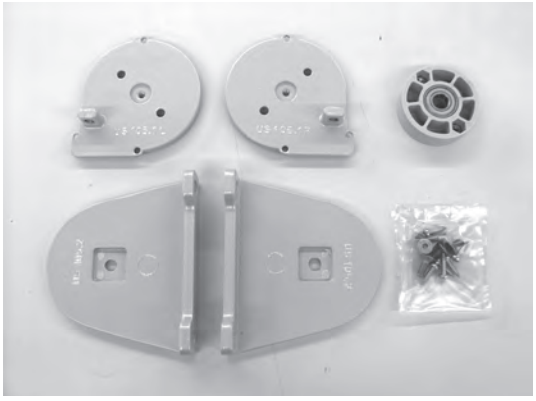

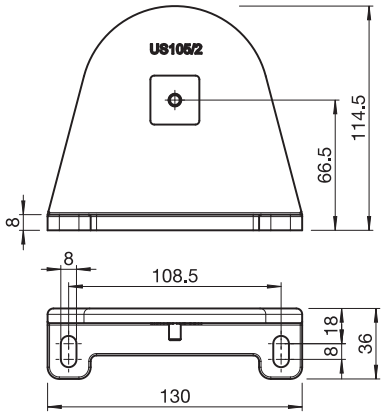

Garniture pour guidage par tiges et câbles

Flasques latérales avec filetage M8 pour la réception des câbles ou des tiges en acier inoxydable. Flasques réglables avec évidemment carré pour positionnement variable à 90° pour un montage sous dalle ou en façade. Palier côté opposé pour la réception du tube d'enroulement et supports de fixation du bas pour la réception des tiges ou des câbles.

PRODUITS LIVRÉS

2 couvercles latéraux	US105/1 L+R avec filet M8
2 extrémités	US105/2 L+R

1 palier côté opposé avec roulement à billes P244/1
1 jeu de visserie

UNITÉ PAR EMBALLAGE

Garniture

US1010/3

Garniture pour rails en aluminium

Flasques latérales pour emboîter dans les rails en aluminium S309 avec arrêt pour la barre de charge intégré. Palier côté opposé pour la réception du tube d'enroulement et bouchons de fermeture des rails en bas.

PRODUITS LIVRÉS

2 couvercles latéraux	US105/3 L+R
2 embouts	S308/1 L+R pour S309

1 palier côté opposé avec roulement à billes P244/1
1 jeu de visserie

UNITÉ PAR EMBALLAGE

Garniture

Sous réserve de modifications techniques © STOBAG

UNIVERSAL US3510

Store à descente verticale

US1010/14

Garniture d'accouplement

Cette garniture d'accouplement est utilisée pour l'UNIVERSAL US3510 avec les rails en aluminium.

PRODUITS LIVRÉS

2 couvercles latéraux	US105/4 L+R avec trou
2 embouts	S308/1 L+R pour S309
1 anneau intermédiaire avec roulement à billes	PS120/2
1 disque d'accouplement	
1 jeu de visserie	

UNITÉ PAR EMBALLAGE

Garniture

US1010/15

Garniture d'accouplement

Cette garniture d'accouplement est utilisée pour l'UNIVERSAL US3510 avec les câbles ou les tiges.

PRODUITS LIVRÉS

2 couvercles latéraux avec filet M8 et trou	US105/1 L+R
2 extrémités avec trou	US105/2 L+R
1 anneau intermédiaire avec roulement à billes	PS120/2
1 anneau intermédiaire sans roulement à billes	
1 disque de raccord	
1 jeu de visserie	

UNITÉ PAR EMBALLAGE

Garniture

US1010/16/li

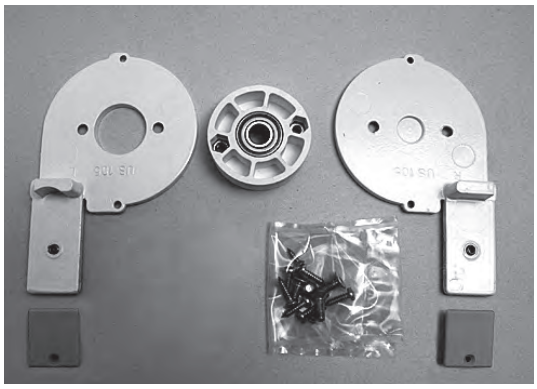

Garniture avec treuil gauche (treuil extérieur au coffre)

Cette garniture avec treuil n'est à utiliser que pour un tirage à gauche et avec le treuil extérieur au coffre.

PRODUITS LIVRÉS

1 couvercle latéral avec trou	US105/4 L
1 couvercle latéral sans trou	US105/3 R
1 palier côté opposé avec roulement à billes	P244/1
2 embouts	S308/1 L+R pour S309
1 jeu de visserie	

UNITÉ PAR EMBALLAGE

Garniture

Sous réserve de modifications techniques © STOBAG
www.stobag.com

UNIVERSAL US3510

Store à descente verticale

US1010/16/re

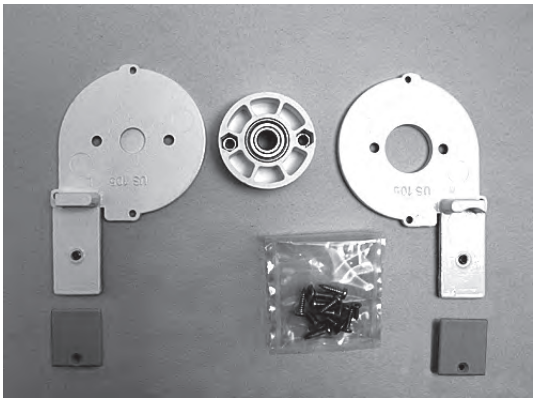

Garniture avec treuil droit (treuil extérieur au coffre)

Cette garniture avec treuil n'est à utiliser que pour un tirage à droite et avec le treuil extérieur au coffre.

PRODUITS LIVRÉS

1 couvercle latéral avec trou	US105/4 R
1 couvercle latéral sans trou	US105/3 L
1 palier côté opposé avec roulement à billes	P244/1
2 embouts	S308/1 L+R pour S309
1 jeu de visserie	

UNITÉ PAR EMBALLAGE

Garniture

FS6011/1

Garniture d'accouplement de 60mm pour installations accouplées

Ce kit de chevillage s'emploie avec le kit de raccordement et en cas d'utilisation du tube d'enroulement de 60.

PRODUITS LIVRÉS

2 Bouchons d'entrainement avec filetages R34/2
2 Douille d'accouplement

UNITÉ PAR EMBALLAGE

Garniture

FS6011/2

Garniture d'accouplement de 70mm pour installations accouplées

Ce kit de chevillage s'emploie avec le kit de raccordement et en cas d'utilisation du tube d'enroulement de 70.

PRODUITS LIVRÉS

2 Bouchons d'entrainement avec filetages R35
2 Douille d'accouplement

UNITÉ PAR EMBALLAGE

Garniture

UNIVERSAL US3510

Store à descente verticale

FS6011/3

Garniture d'accouplement de 78mm pour installations accouplées

Ce kit de chevillage s'emploie avec le kit de raccordement et en cas d'utilisation du tube d'enroulement de 78.

PRODUITS LIVRÉS

2 Bouchons d'entrainement avec filetages R38-1
2 Douille d'accouplement

UNITÉ PAR EMBALLAGE

Garniture

US120-2

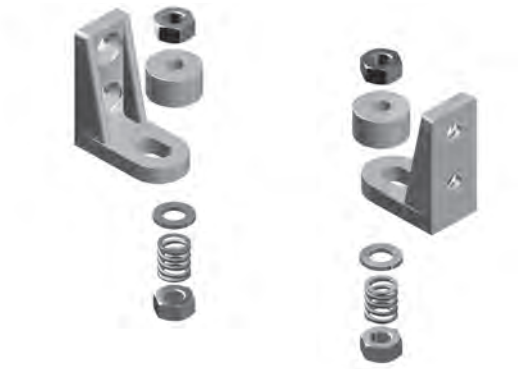

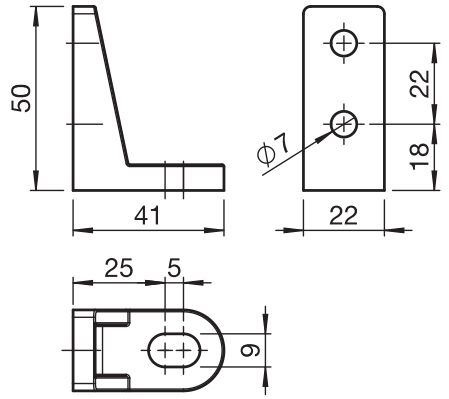

Fixation pour façade

Fixation pour le montage des tiges ou câbles contre la façade ou en embrasure.
Matériel de fixation par le maître d'ouvrage.

MATÉRIAUX

Fonte d'aluminium

UNITÉ PAR EMBALLAGE

Paire

Sous réserve de modifications techniques © STOBAG
www.stobag.com

US120-1

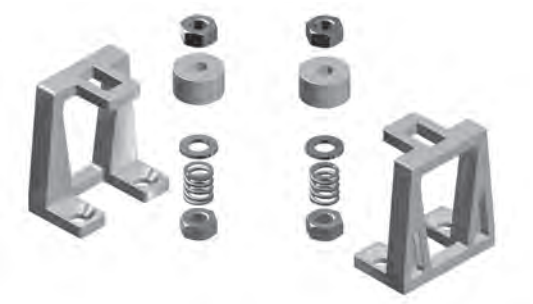

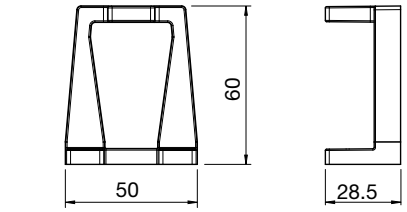

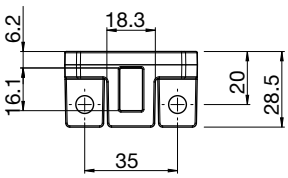

Fixation pour sol

Fixation pour le montage des tiges ou câbles sur une balustrade ou un rebord de fenêtre. Matériel de fixation par le maître d'ouvrage.

MATÉRIAUX

Fonte d'aluminium

UNITÉ PAR EMBALLAGE

Paire

US209

Support avec douille de tension (mur)

Ce support est nécessaire en cas d'utilisation conjointe d'un guidage de câble et d'une douille de tension pour un montage mural aisé.
Matériel de fixation fourni par le maître d'ouvrage.

MATÉRIAUX

Fonte d'aluminium

UNITÉ PAR EMBALLAGE

Paire

UNIVERSAL US3510

Store à descente verticale

US210

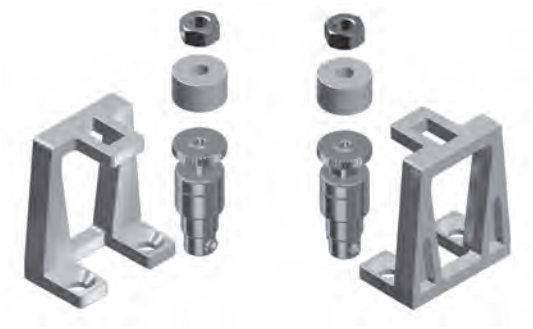

Support avec douille de tension (sol)

Ce support est nécessaire en cas d'utilisation conjointe d'un guidage de câble et d'une douille de tension pour un montage aisé sur un parapet ou un appui de fenêtre.
Matériel de fixation fourni par le maître d'ouvrage.

MATÉRIAUX

Fonte d'aluminium

UNITÉ PAR EMBALLAGE

Paire

US106

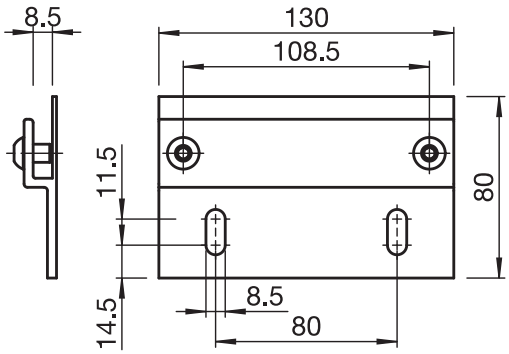

Plaque de montage

Cette plaque de montage sert à faciliter le montage de l'UNIVERSAL US3510 lorsque le trou de fixation arrière est difficilement accessible.

MATÉRIAUX

Plaque de montage:	aluminium extrudé
Vis:	Inox

UNITÉ PAR EMBALLAGE

Pièce

Sous réserve de modifications techniques © STOBAG

R80/1

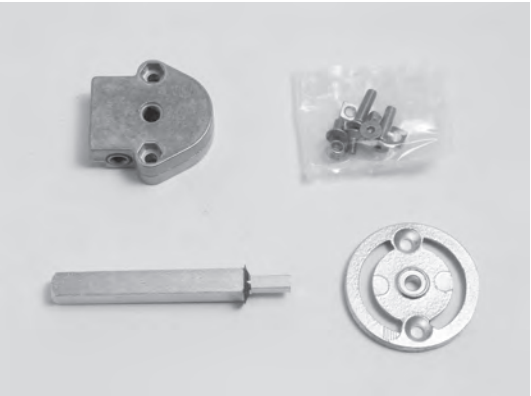

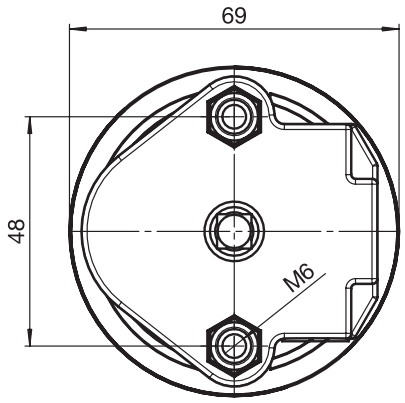

Treuil à vis sans fin avec fin-de-course

Ce treuil à vis sans fin est, de par sa forme étroite, spécialement prévu pour les stores verticaux à coffre. La démultiplication optimale de 4 :1 est très agréable pour la protection solaire de façades.

DONNÉES TECHNIQUES

Ce treuil est utilisé avec une mesure J négative, c'est-à-dire à l'intérieur du coffre.

R80/1:	avec fin-de-course
Démultiplication:	4:1
Tirage:	avec carré intérieur 6 x 6 mm
Sortie pour tube:	carré intérieur 7 x 7 mm carré extérieur 13 x 13 mm

MATÉRIAUX

Treuil:	fonte d'aluminium
Vis:	Inox
Anneau de réglage:	aluminium / brut
Tirage carré:	acier / zingué

UNITÉ PAR EMBALLAGE

Garniture

R80/2

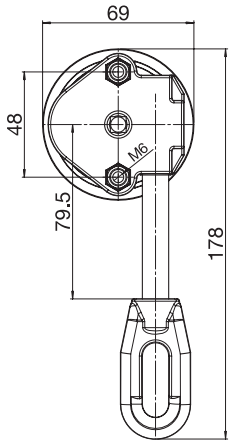

Treuil à vis sans fin avec fin-de-course

Ce treuil à vis sans fin est, de par sa forme étroite, spécialement prévu pour les stores verticaux à coffre. La démultiplication optimale de 4 :1 est très agréable pour la protection solaire de façades.

DONNÉES TECHNIQUES

Ce treuil est utilisé avec une mesure J négative, c'est-à-dire à l'intérieur du coffre.

R80/2:	avec fin-de-course
Démultiplication:	4:1
Tirage:	avec anneau
Sortie pour tube:	intérieur: carré 7 x 7 mm extérieur: carré 13 x 13 mm

MATÉRIAUX

Treuil:	fonte d'aluminium
Vis:	Inox
Tirage:	PVC
Anneau de réglage:	aluminium / brut
Tirage carré:	acier / zingué

UNITÉ PAR EMBALLAGE

Pièce

R80/3

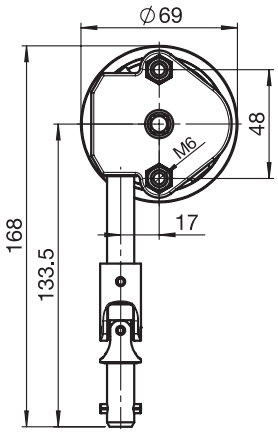

Treuil à vis sans fin avec fin-de-course

Ce treuil à vis sans fin est, de par sa forme étroite, spécialement prévu pour les stores verticaux à coffre. La démultiplication optimale de 4 :1 est très agréable pour la protection solaire de façades.

DONNÉES TECHNIQUES

Ce treuil est utilisé avec une mesure J négative, c'est-à-dire à l'intérieur du coffre.

R80/3:	avec fin-de-course
Démultiplication:	4:1
Tirage:	avec raccord de manivelle (baïonnette)
Sortie pour le tube:	intérieur: carré 7 x 7 mm extérieur: carré 13 x 13 mm

MATÉRIAUX

Treuil:	fonte d'aluminium
Vis:	Inox
Tirage:	Inox (baïonnette)
Anneau de réglage:	aluminium / brut
Tirage carré:	acier / zingué

UNITÉ PAR EMBALLAGE

Garniture

R80/4

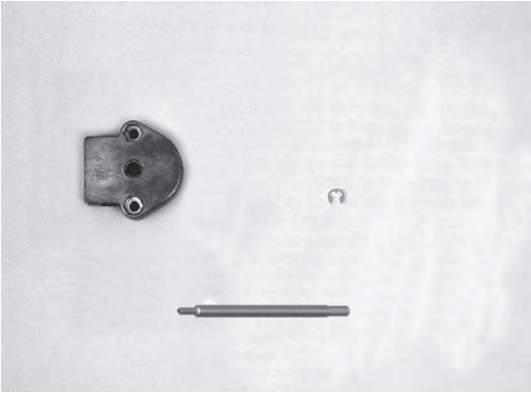

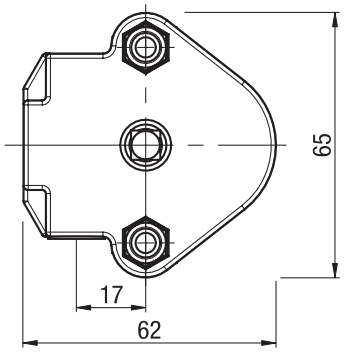

Treuil à vis sans fin hors coffre avec fin-de-course

Ce treuil à vis sans fin est, de par sa forme étroite, spécialement prévu pour les stores verticaux à coffre. La démultiplication optimale de 4 :1 est très agréable pour la protection solaire de façades.

DONNÉES TECHNIQUES

R80/4:	avec fin-de-course
Démultiplication:	4:1
Tirage:	avec intérieur carré 6 x 6 mm
Sortie pour tube:	intérieur: carré 7 x 7 mm extérieur: carré 13 x 13 mm

MATÉRIAUX

Treuil:	fonte d'aluminium
Vis:	Inox
Tirage carré avec coupes arrondies ZS118/1:	acier / zingué

UNITÉ PAR EMBALLAGE

Garniture

Sous réserve de modifications techniques © STOBAG

R80/5

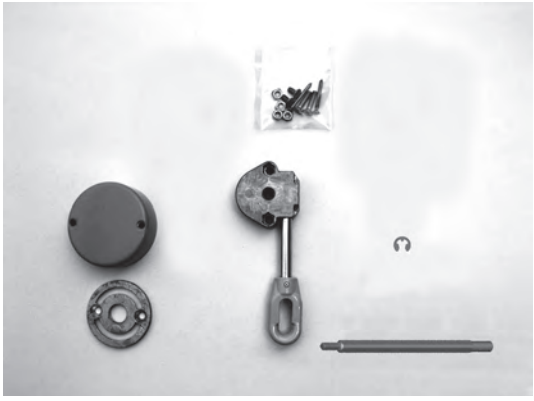

Treuil à vis sans fin hors coffre avec fin-de-course

Ce treuil à vis sans fin est, de par sa forme étroite, spécialement prévu pour les stores verticaux à coffre. La démultiplication optimale de 4 :1 est très agréable pour la protection solaire de façades.

DONNÉES TECHNIQUES

Treuil extérieur avec couvercle pour treuil

R80/5:	avec fin-de-course
Démultiplication:	4:1
Tirage carré:	avec anneau
Sortie pour tube:	intérieur: carré 7 x 7 mm extérieur: carré 13 x 13 mm

MATÉRIAUX

Treuil:	fonte d'aluminium
Couvercle pour treuil:	aluminium
Tirage carré:	acier / galvanisé
Anneau de réglage avec trou:	aluminium / brut
Jeu de visserie:	Inox

UNITÉ PAR EMBALLAGE

Garniture

R80/6

Treuil à vis sans fin sans fin-de-course

Ce treuil à vis sans fin est, de par sa forme étroite, spécialement prévu pour les stores verticaux à coffre. La démultiplication optimale de 4 :1 est très agréable pour la protection solaire de façades.

DONNÉES TECHNIQUES

Ce treuil est utilisé avec une mesure J négative, c'est-à-dire à l'intérieur du coffre.

R80/6:	sans fin-de-course
Démultiplication:	4:1
Tirage:	avec intérieur carré 6 x 6 mm
Sortie pour tube:	intérieur: carré 7 x 7 mm

MATÉRIAUX

Treuil:	fonte d'aluminium
Vis:	Inox
Anneau de réglage:	aluminium / brut

UNITÉ PAR EMBALLAGE

Garniture

R80/7

Treuil à vis sans fin sans fin-de-course

Ce treuil à vis sans fin est, de par sa forme étroite, spécialement prévu pour les stores verticaux à coffre. La démultiplication optimale de 4 :1 est très agréable pour la protection solaire de façades.

DONNÉES TECHNIQUES

Ce treuil est utilisé avec une mesure J négative, c'est-à-dire à l'intérieur du coffre.

R80/7:	sans fin-de-course
Démultiplication:	4:1
Sortie pour tube:	avec anneau
Démultiplication:	intérieur: carré 7 x 7 mm

MATÉRIAUX

Treuil:	fonte d'aluminium
Vis:	Inox
Tirage:	PVC (anneau)
Anneau de réglage:	aluminium / brut

UNITÉ PAR EMBALLAGE

Garniture

R80/8

Treuil à vis sans fin sans fin-de-course

Ce treuil à vis sans fin est, de par sa forme étroite, spécialement prévu pour les stores verticaux à coffre. La démultiplication optimale de 4 :1 est très agréable pour la protection solaire de façades.

DONNÉES TECHNIQUES

Ce treuil est utilisé avec une mesure J négative, c'est-à-dire à l'intérieur du coffre.

R80/8:	sans fin-de-course
Démultiplication:	4:1
Tirage:	avec raccord pour manivelle (baïonnette)
Sortie pour tube:	intérieur: carré 7 x 7 mm

MATÉRIAUX

Treuil:	fonte d'aluminium
Vis:	Inox
Tirage:	Inox (baïonnette)
Anneau de réglage:	aluminium / brut

UNITÉ PAR EMBALLAGE

Garniture

Sous réserve de modifications techniques © STOBAG

UNIVERSAL US3510

Store à descente verticale

RS19/18 L+R

Embout débrayable 60 mm avec carré

Cet embout débrayable gauche ou droit est à utiliser avec les treuils R80/6, R80/7 et R80/8 sans fin-de-course.

DONNÉES TECHNIQUES

Embout débrayable acier 7 x 7 x 20 mm
Bouchon pour tube d'enroulement 60 mm

MATÉRIAUX

Embout débrayable	PVC
Carré	acier

UNITÉ PAR EMBALLAGE

Pièce

S804

Manivelle amovible

Manivelle amovible S804 standard pour les stores.

DONNÉES TECHNIQUES

S804/.:	avancée de la poignée 18 cm
Longueurs standards:	80, 100, 120, 135, 150, 160, 180, 200 cm

MATÉRIAUX

S804:	tube en acier ø 12 galvanisé et laqué

UNITÉ PAR EMBALLAGE

Pièce

R95/1

Manivelle

La manivelle pour volets peut être utilisé avec une plaque cardan ou avec un entonnoir.

DONNÉES TECHNIQUES

Poignée avec tube en aluminium et clip de sécurité pour plaque cardan ou entonnoir, à enfiler avec un manchon dans le tube et il est assuré avec un clip en plastique.

MATÉRIAUX

Poignée:	aluminium avec poignée en plastic
Tube:	aluminium

UNITÉ PAR EMBALLAGE

Pièce

UNIVERSAL US3510

Store à descente verticale

R96/1

Plaque de sortie

La plaque de sortie 45° est montée et assurée dans le tube en aluminium de la manivelle pour stores R95/1 au moyen d'un acier carré.

DONNÉES TECHNIQUES

Plaque de sortie 45° avec plaque de fixation en PVC
Acier carré 6 x 6 mm, longueur 250 mm
Plaque de fixation 30 x 70 mm
Pour manivelle R95/1

MATÉRIAUX

Plaque de sortie:	PVC
Tube carré:	acier

UNITÉ PAR EMBALLAGE

Pièce

R96/3 R96/5

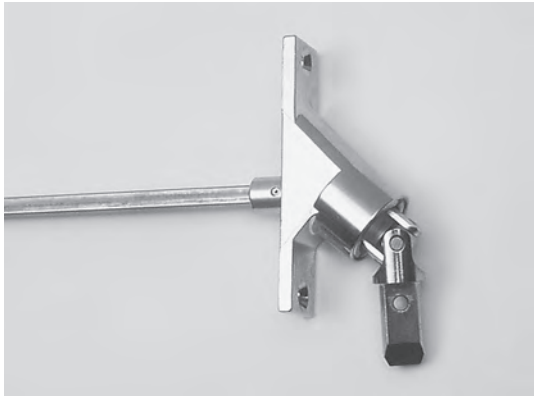

Plaque de sortie

La plaque de sortie 90° est montée et assurée dans le tube en aluminium de la manivelle pour stores R95/1 au moyen d'un acier carré.

DONNÉES TECHNIQUES

Plaque de sortie 90° acier nickelé
Acier carré 6 x 6 mm, longueur 250 mm / 400 mm
Plaque de fixation 22 x 85 mm
Pour manivelle R95/1

MATÉRIAUX

Plaque de sortie:	acier nickelé
Tube carré:	acier

UNITÉ PAR EMBALLAGE

Pièce

R97/2

Entonnoir

L'entonnoir est monté et assuré dans le tube d'aluminium de la manivelle R95/1 de par un connecteur.

DONNÉES TECHNIQUES

Entonnoir avec fermeture à baïonnette
Pour manivelle R95/1

MATÉRIAUX

Entonnoir:	acier nickelé

UNITÉ PAR EMBALLAGE

Pièce

Sous réserve de modifications techniques © STOBAG
www.stobag.com

UNIVERSAL US3510

Store à descente verticale

R94/1

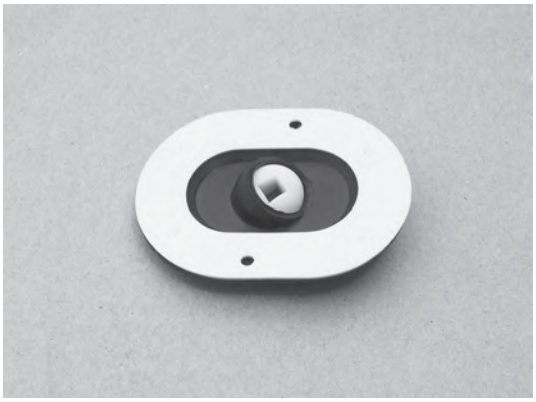

Rondelle d'étranchéité Malax extérieure

La rondelle d'étanchéité est collée ou vissée à l'extérieur du trou de sortie et ferme le trou. Cette rondelle a une ouverture pour laisser passer un fer carré de 6 x 6 mm et une orientation de 35° à 55°.

DONNÉES TECHNIQUES

35° jusqu'à 55° plaque pivotante en PVC
Plaque de base 60 x 80 mm
Casse à 40 x 65 mm
Pour acier carré 6 x 6 mm

MATÉRIAUX

Joint Malax noir: PVC

UNITÉ PAR EMBALLAGE

Pièce

US108/1

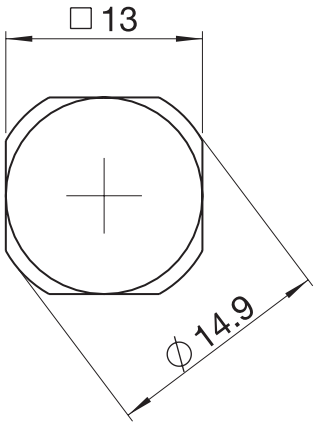

Liaison d'accouplement / acier carré

Est nécessaire lorsque la liaison d'accouplement et plus grande que 40 mm.

DONNÉES TECHNIQUES

Longueurs standards: 20, 50 cm

MATÉRIAUX

Acier galvanisé

UNITÉ PAR EMBALLAGE

Pièce

UNIVERSAL US3510

Store à descente verticale

US100/..

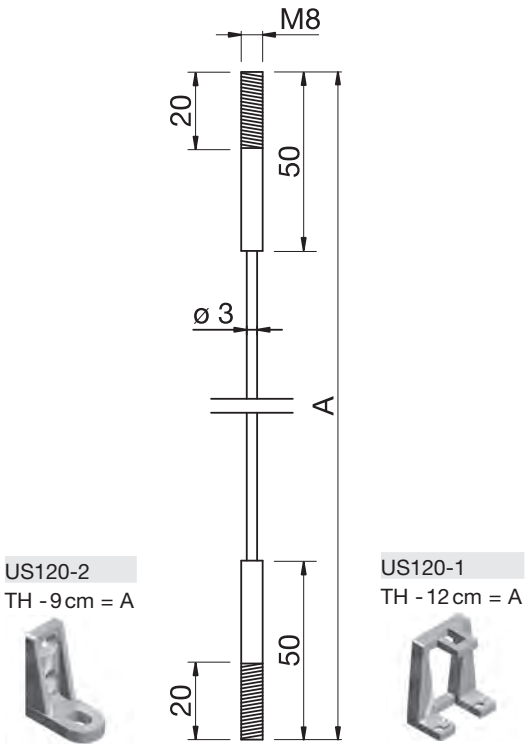

A = Longueur du câble = hauteur totale moins 9 / 12 cm

Câbles

Câble en acier inoxydable de 3 mm avec embouts M8 pour la fixation en haut et en bas.

DONNÉES TECHNIQUES

Dimensions: ø 3 mm pièce de fin M8

Longueurs standards:

US100/10 = 100 cm	US100/17 = 175 cm	US100/25 = 250 cm
US100/12 = 125 cm	US100/20 = 200 cm	US100/27 = 275 cm
US100/15 = 150 cm	US100/22 = 225 cm	US100/30 = 300 cm

Chaque longueur sur demande

MATÉRIAUX

Câble avec pièce de fin Inox

UNITÉ PAR EMBALLAGE

Pièce

US100-1/..

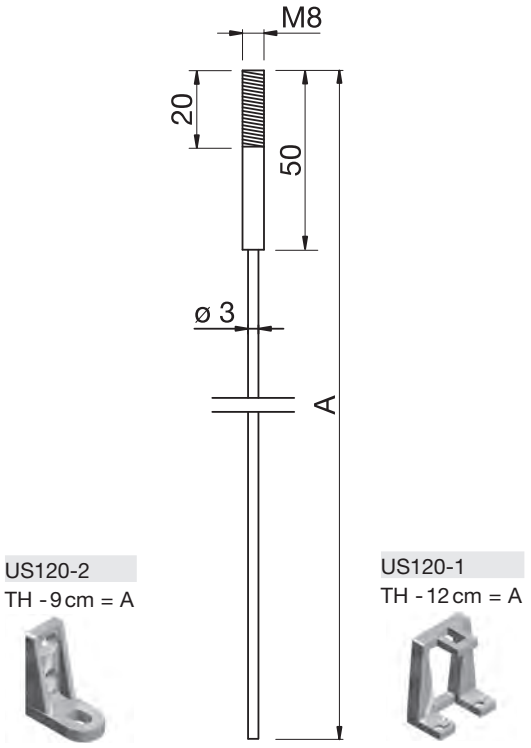

A = Longueur du câble = hauteur totale moins 9 / 12 cm

Câbles

Câble de traction en inox 3 mm avec embout fileté serré M8 pour la fixation en haut et en utilisant la douille de tension US208 en bas.

DONNÉES TECHNIQUES

Dimensions: ø 3 mm pièce de fin M8

Longueurs standards:

US100-1/10 = 100 cm	US100-1/17 = 175 cm	US100-1/25 = 250 cm
US100-1/12 = 125 cm	US100-1/20 = 200 cm	US100-1/27 = 275 cm
US100-1/15 = 150 cm	US100-1/22 = 225 cm	US100-1/30 = 300 cm
US100-1/32 = 320 cm		

Chaque longueur sur demande

MATÉRIAUX

Câble avec pièce de fin Inox

UNITÉ PAR EMBALLAGE

Pièce

Sous réserve de modifications techniques © STOBAG

UNIVERSAL US3510

Store à descente verticale

US101/..

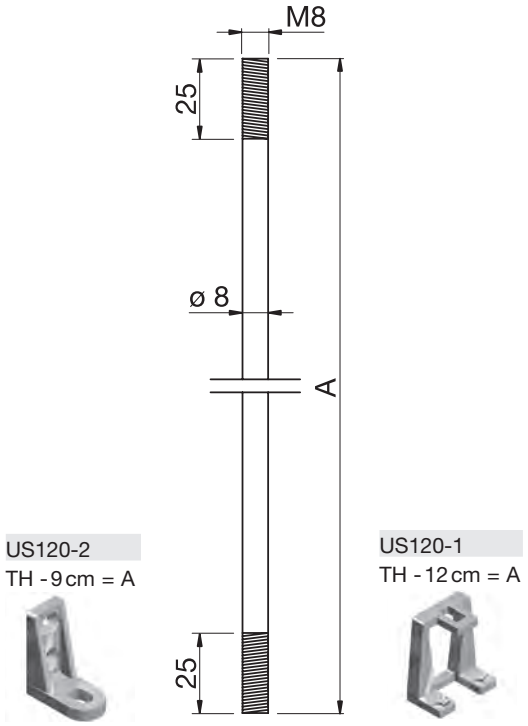

A = Longueur du câble = hauteur totale moins 9 / 12 cm

Tiges

Tige en acier inoxydable de 8 mm avec filetage M8 aux extrémités.

DONNÉES TECHNIQUES

Dimensions: ø 8 mm fins avec filet M8

Longueurs standards:

US101/10 = 100 cm	US101/17 = 175 cm	US101/25 = 250 cm
US101/12 = 125 cm	US101/20 = 200 cm	US101/27 = 275 cm
US101/15 = 150 cm	US101/22 = 225 cm	US101/30 = 300 cm

Chaque longueur sur demande

MATÉRIAUX

Acier chromé

UNITÉ PAR EMBALLAGE

Pièce

US103

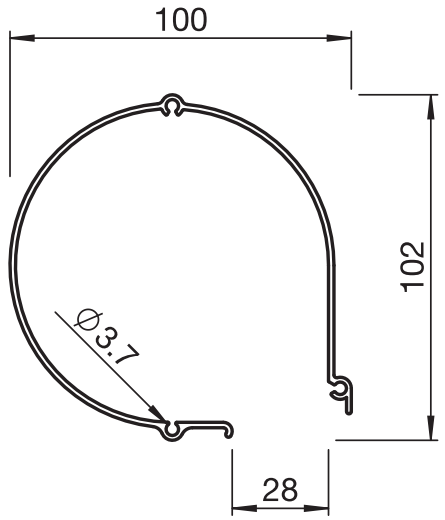

Profilé du coffre

Coffre UNIVERSAL avec rainures pour la fixation des vis des flasques.

DONNÉES TECHNIQUES

Longueur standard: 700 cm

MATÉRIAUX

Aluminium extrudé

UNITÉ PAR EMBALLAGE

Pièce

Sous réserve de modifications techniques © STOBAG

UNIVERSAL US3510

Store à descente verticale

US204

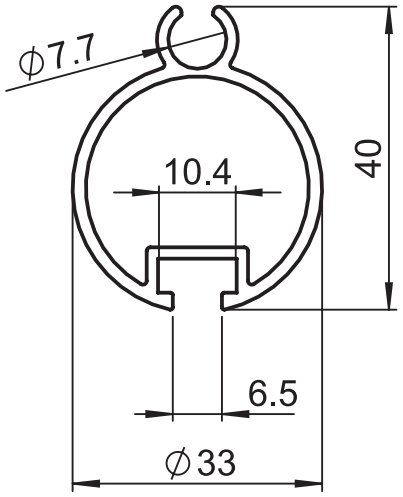

Barre de charge

Barre de charge avec gorge pour la réception de la toile. Le vide intérieur permet d'enfiler le fer d'alourdissement.

DONNÉES TECHNIQUES

Longueur standard: 700 cm

MATÉRIAUX

Aluminium extrudé

UNITÉ PAR EMBALLAGE

Pièce

S309

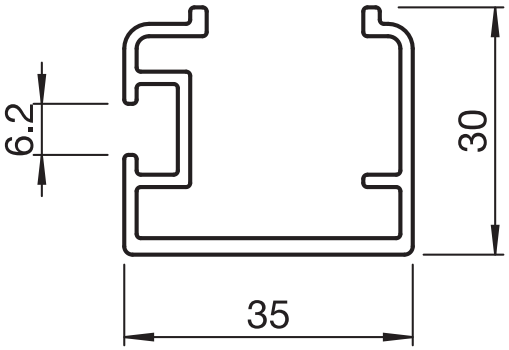

Coulisse

Coulisses en aluminium avec gorges pour la réception de la flasque et pour la fixation des support de fixation.

DONNÉES TECHNIQUES

Longueur standard: 700 cm

MATÉRIAUX

Aluminium extrudée

UNITÉ PAR EMBALLAGE

Pièce

S308/1

Embout de coulisse

Embout pour le coulisse S309. Se fixe au moyen d'une vis.

MATÉRIAUX

PVC

UNITÉ PAR EMBALLAGE

Pièce

Sous réserve de modifications techniques © STOBAG

UNIVERSAL US3510

Store à descente verticale

US107/7

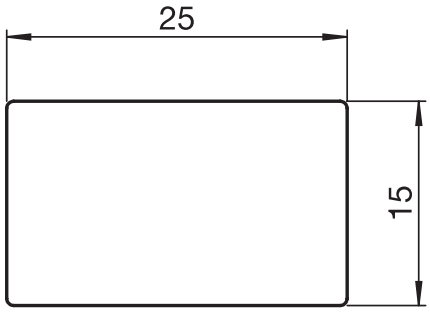

Fer d'alourdissement

Ce fer d'alourdissement de peut être enfilé dans la barre de charge comme poids supplémentaire.

DONNÉES TECHNIQUES

Longueurs standards:	59, 600 cm
Poids:	2,9 kg/m

MATÉRIAUX

Acier galvanisé au feu

UNITÉ PAR EMBALLAGE

Pièce

S606-1

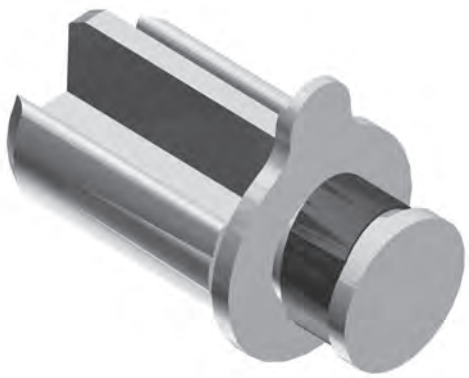

Bouchon de guidage

A enfiler dans la barre de charge US204, en rapport avec les rails de guidage S309.

MATÉRIAUX

PVC

UNITÉ PAR EMBALLAGE

Pièce

S606-2

Bouchon de guidage

A enfiler dans la barre de charge US204, en rapport avec le guidage par câbles US100/.., US100-1/.. ou guidage par tiges US101/..

MATÉRIAUX

PVC

UNITÉ PAR EMBALLAGE

Pièce

UNIVERSAL US3510

Store à descente verticale

S212

Bouchon

À presser dans la barre de charge US204 au cas où il n'y a pas de guides.

MATÉRIAUX

PVC

UNITÉ PAR EMBALLAGE

Pièce

S307

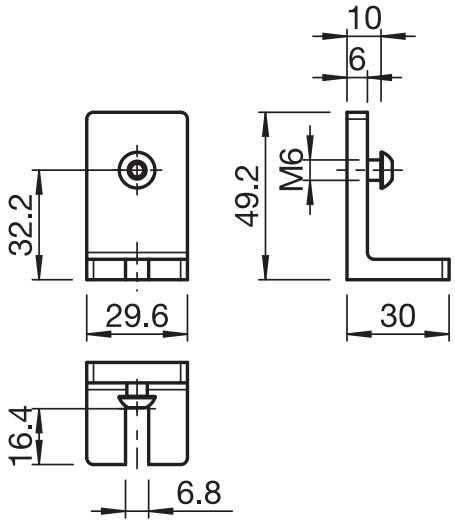

Support de fixation universelle

Ce support de fixation universelle peut être utilisée dans beaucoup de cas, par ex. lorsque les rails sont montés sur la façade (voir dessin).

DONNÉES TECHNIQUES

Vis:	M6 x 10 mm

MATÉRIAUX

Fonte d'aluminium

Vis:	Inox

UNITÉ PAR EMBALLAGE

Pièce

FS602/1

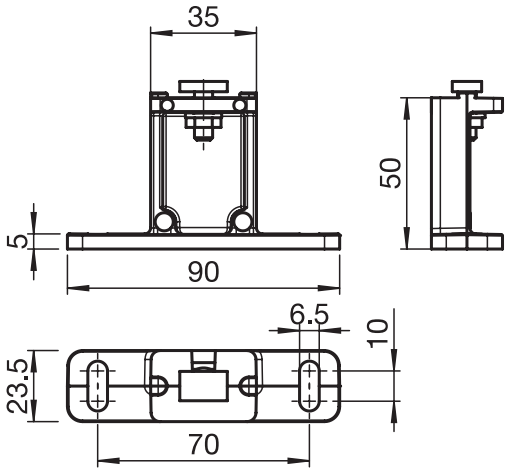

Support de fixation (plaque normale)

Ce support de fixation peut être utilisée comme fixation standard. A visser sur la façade.

DONNÉES TECHNIQUES

Hauteur standard:	50 mm
Vis:	M6 x 16 mm écrou coulissant complet

MATÉRIAUX

Fonte d'aluminium

Vis:	Inox

UNITÉ PAR EMBALLAGE

Pièce

Sous réserve de modifications techniques © STOBAG
www.stobag.com

FS601/1

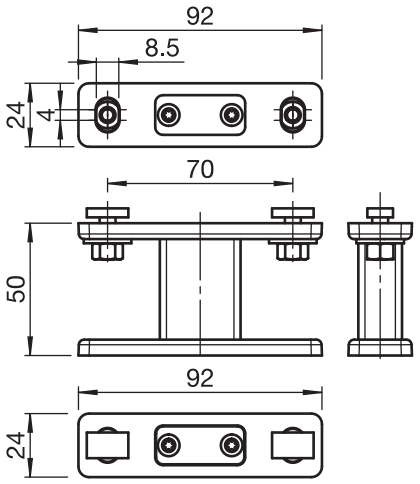

Support de fixation (plaque normale)

Ce support de fixation a une vaste plage d'adaptation, par ex. à visser sur la façade.

DONNÉES TECHNIQUES

Plaques de support:	92 x 24 x 6 mm
Hauteur standard:	50 mm
Vis:	M6 x 16 mm écrou coulissant complet

MATÉRIAUX

Fonte d'aluminium et aluminium extrudé

Vis:	Inox

UNITÉ PAR EMBALLAGE

Pièce

FS601/2

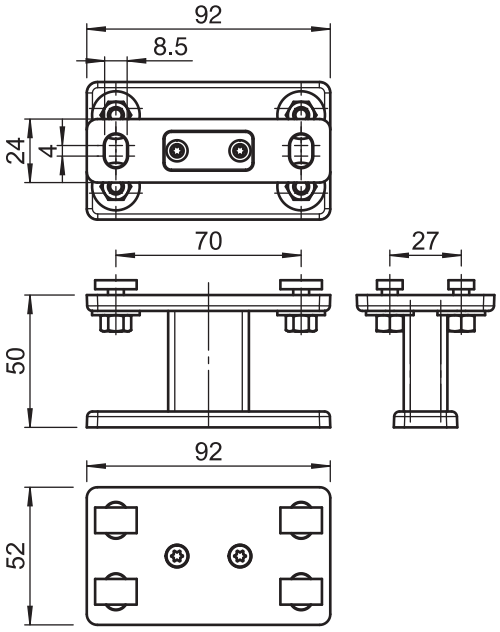

Support de fixation (plaque double)

Ce support de fixation a une vaste plage d'adaptation. Pour la réception de 2 rails lorsque deux installations sont accouplées ou l'une à côté de l'autre.

DONNÉES TECHNIQUES

Plaques de support:	92 x 24 x 6 mm / 92 x 52 x 6 mm
Hauteur standard:	50 mm
Vis:	M6 x 16 mm écrou coulissant complet

MATÉRIAUX

Fonte d'aluminium et aluminium extrudé

Vis:	Inox

UNITÉ PAR EMBALLAGE

Pièce

UNIVERSAL US3510

Store à descente verticale

FS601/3

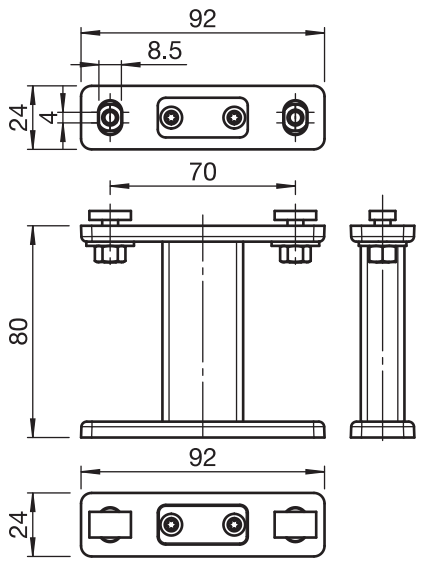

Support de fixation (plaque normale)

Ce support de fixation a une vaste plage d'adaptation, par ex. à visser sur la façade.

DONNÉES TECHNIQUES

Plaques de support:	92 x 24 x 6 mm
Hauteur standard:	80 mm
Vis:	M6 x 16 mm écrou coulissant complet

MATÉRIAUX

Fonte d'aluminium et aluminium extrudé

Vis:	Inox

UNITÉ PAR EMBALLAGE

Pièce

FS601/4

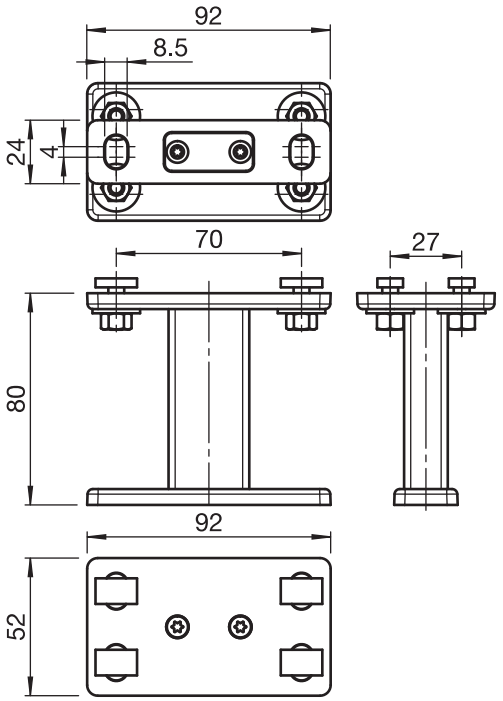

Support de fixation (plaque double)

Ce support de fixation a une vaste plage d'adaptation. Pour la réception de 2 rails lorsque deux installations sont accouplées ou l'une à côté de l'autre.

DONNÉES TECHNIQUES

Plaques de support:	92 x 24 x 6 mm / 92 x 52 x 6 mm
Hauteur standard:	80 mm
Vis:	M6 x 16 mm écrou coulissant complet

MATÉRIAUX

Fonte d'aluminium et aluminium extrudé

Vis:	Inox

UNITÉ PAR EMBALLAGE

Pièce

Sous réserve de modifications techniques © STOBAG

FS601/5

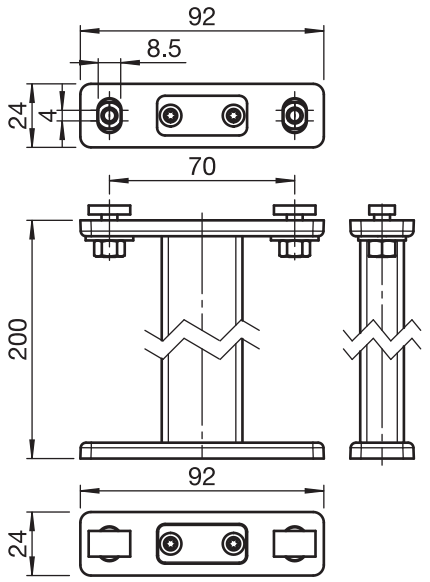

Support de fixation (plaque normale)

Ce support de fixation a une vaste plage d'adaptation, par ex. à visser sur la façade.

DONNÉES TECHNIQUES

Plaques de support:	92 x 24 x 6 mm
Hauteur standard:	200 mm
Vis:	M6 x 16 mm écrou coulissant complet

MATÉRIAUX

Fonte d'aluminium et aluminium extrudé

Vis:	Inox

UNITÉ PAR EMBALLAGE

Pièce

FS601/6

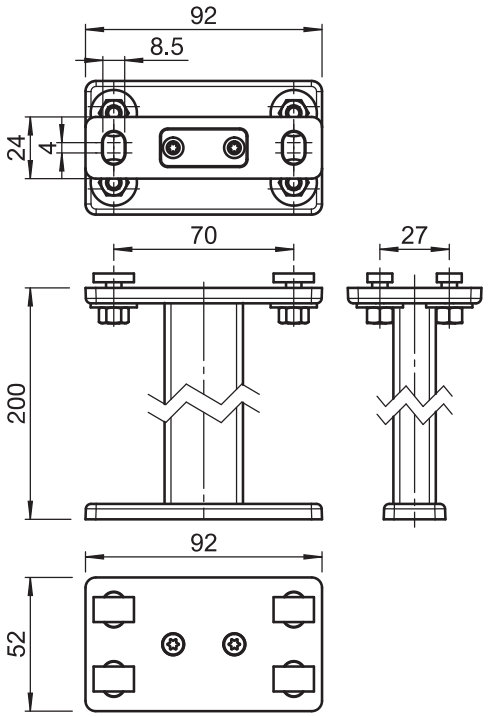

Support de fixation (plaque double)

Ce support de fixation a une vaste plage d'adaptation. Pour la réception de 2 rails lorsque deux installations sont accouplées ou l'une à côté de l'autre.

DONNÉES TECHNIQUES

Plaques de support:	92 x 24 x 6 mm / 92 x 52 x 6 mm
Hauteur standard:	200 mm
Vis:	M6 x 16 mm écrou coulissant complet

MATÉRIAUX

Fonte d'aluminium et aluminium extrudé

Vis:	Inox

UNITÉ PAR EMBALLAGE

Pièce